A3

商品番号	商品名	材質	仕上げ	サイズ H	サイズ W	サイズ D	色別	重量(kg)
216-102	パブリックサイン PU-01	アクリル	アクリルマット	50	220	9	4色の中から	0.08
216-103	パブリックサイン PU-02	アクリル	アクリルマット	60	250	9	4色の中から	0.09

※ ベージュ・アイボリ・薄いグレー・濃いグレー

PU-01

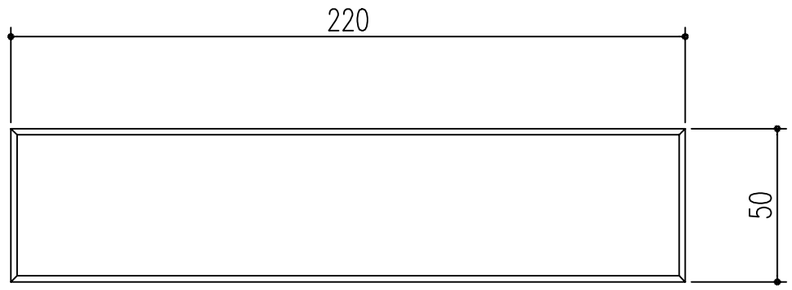

PU-02

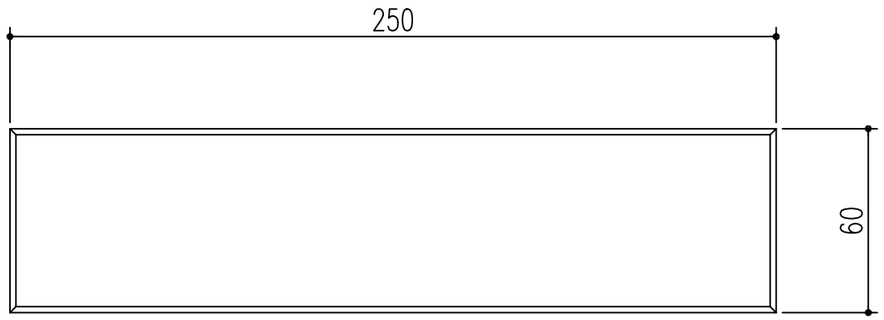

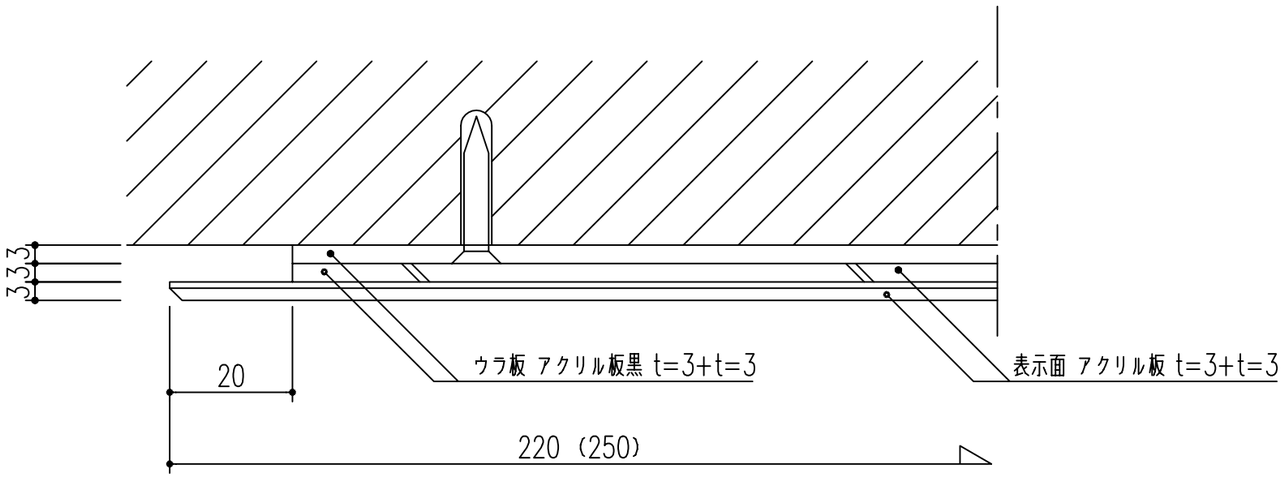

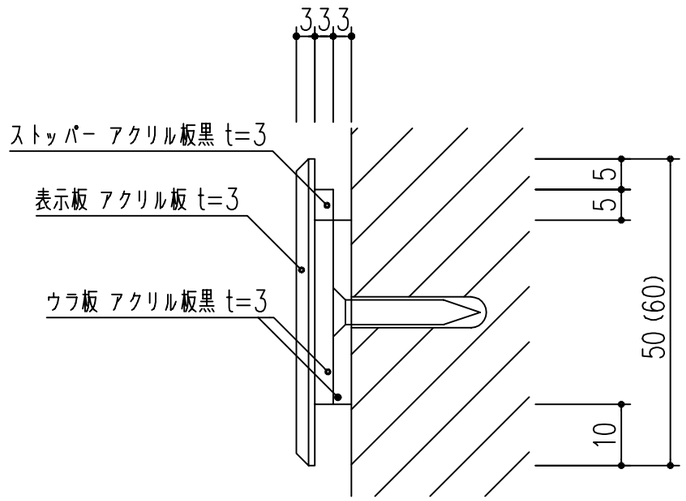

本製品は改良の為予告なしに変更する事があります。

番号	名称	員数	材質規格	仕上	備考

NO.	年月日	訂正事項
3		
2		
1		

角法		日付	H15. 1.15	部長	製図	検図	承認	縮尺
品番		図番						1/2 1/1
品名	パブリックサイン			杉田エース株式会社				