A3

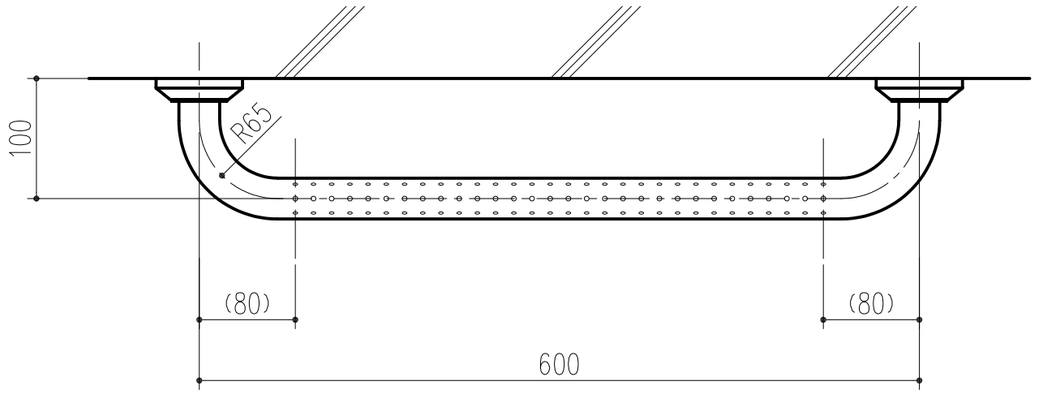

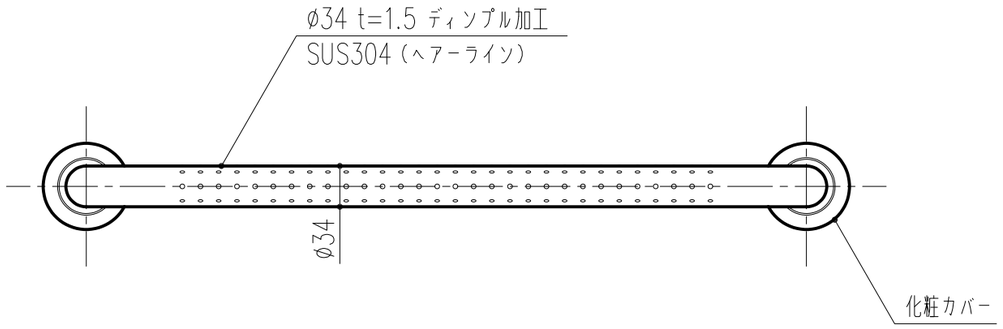

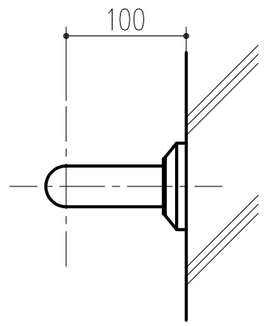

本製品は改良の為予告なしに変更する事があります。

番号	名称	員数	材質規格	仕上	備考
			SUS304	ヘアーライン	重量 1.1 (kg)

NO.	年月日	訂正事項
3		
2		
1	H30.03.08	まとめ図からバラシ図へ訂正（佐倉）

角法		日付	H15.11. 6	確認	製図	検図	承認	縮尺
品番	453-081	図番						1/5
品名	パイプ手すり SKD1型 600			杉田エース株式会社				